KÄRCHER

makes a difference

NT 30/1 Tact L, NT 30/1 Tact Te L
NT 40/1 Tact L, NT 40/1 Tact Te L
NT 50/1 Tact L, NT 50/1 Tact Te L

Deutsch	7
English	16
Français	25
Italiano	35
Nederlands	45
Español	54
Português	64
Dansk	74
Norsk	83
Svenska	92
Suomi	101
Ελληνικά	110
Türkçe	121
Русский	130
Magyar	141
Čeština	150
Slovenščina	159
Polski	168
Româneşte	178
Slovenčina	188
Hrvatski	197
Srpski	206
Български	215
Eesti	225
Latviešu	234
Lietuviškai	243
Українська	252

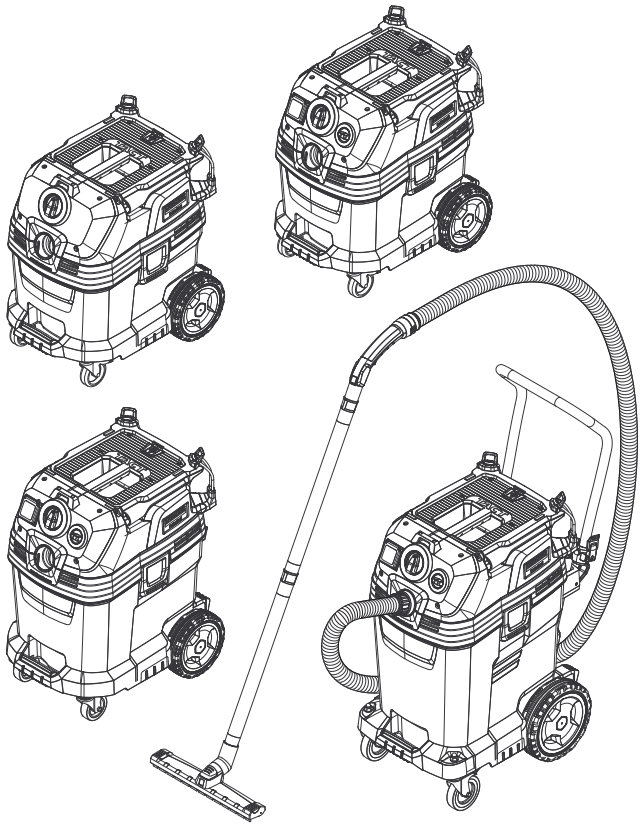

Register and win!
www.kaercher.com/register-and-win

001

59651850 03/17

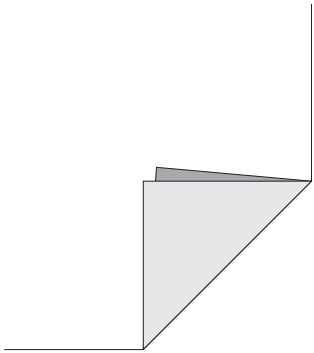

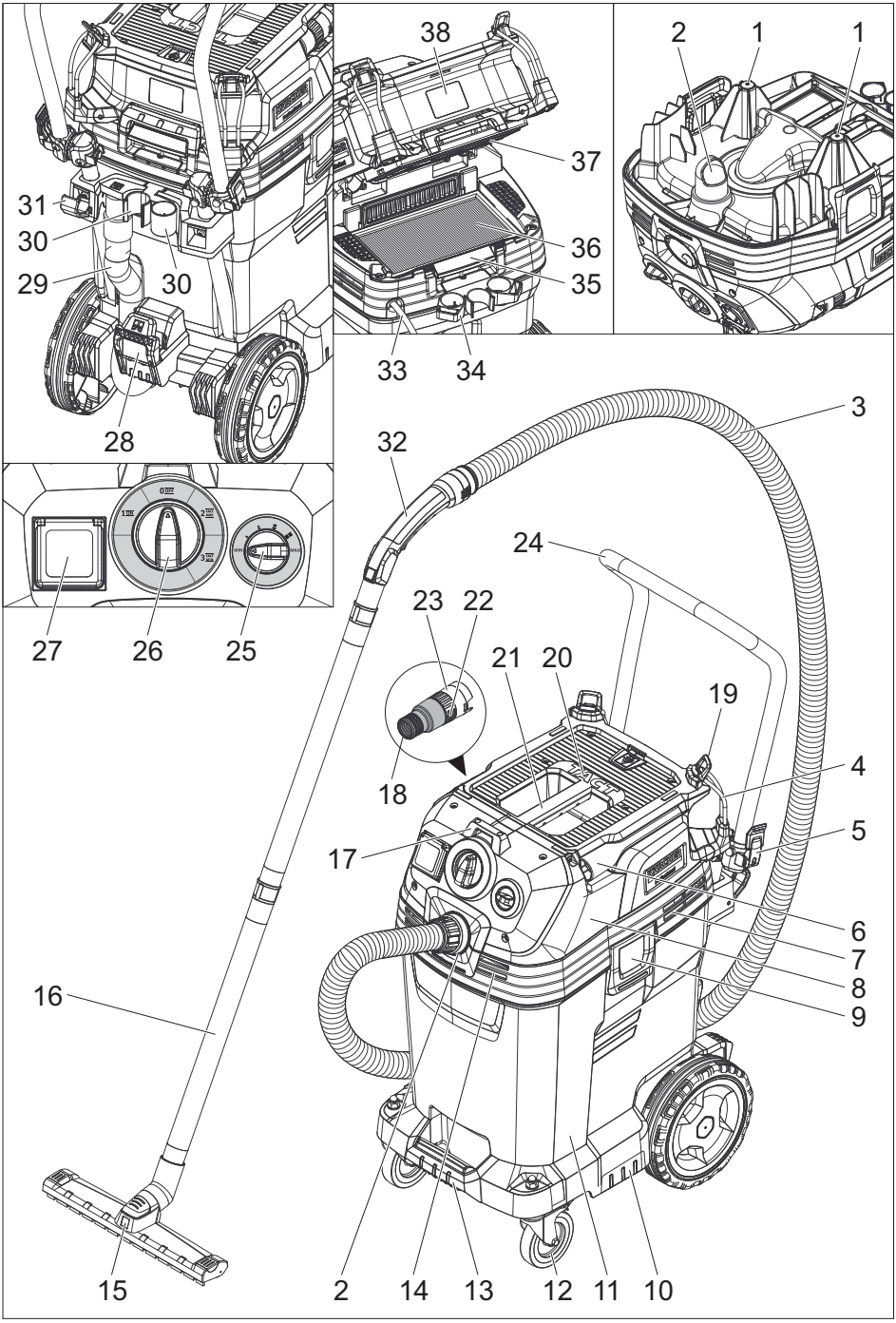
38
37
36
35
33
34
2
1
1
31
30
29
30
28
27
26
25
3
32
24
23
22
21
20
19
18
4
5
17
6
7
8
9
16
15
2
14
13
12
11
10

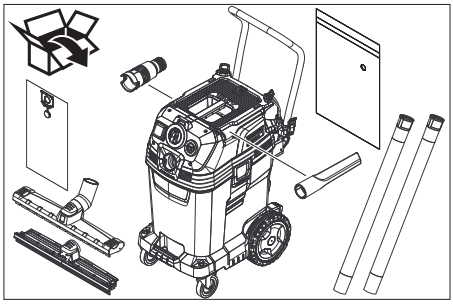

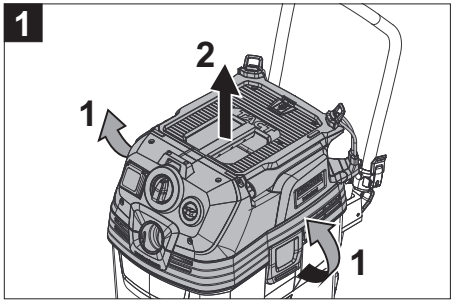
1
2
1
1

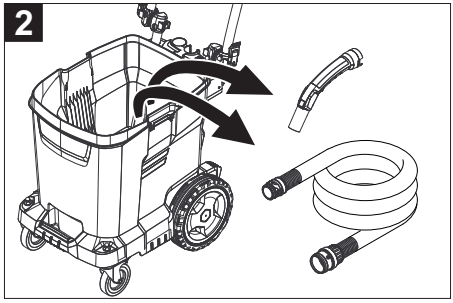
2

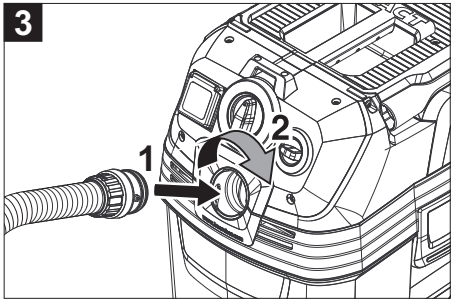
3
1
2

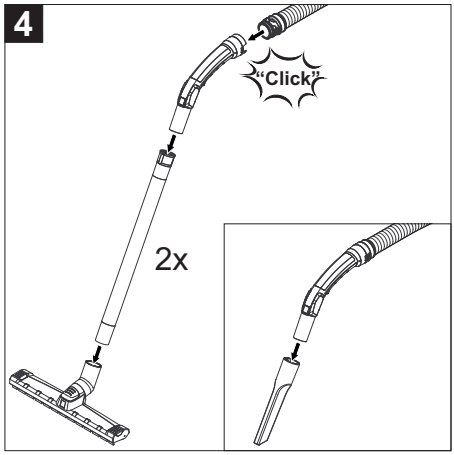
4
"Click"
2x

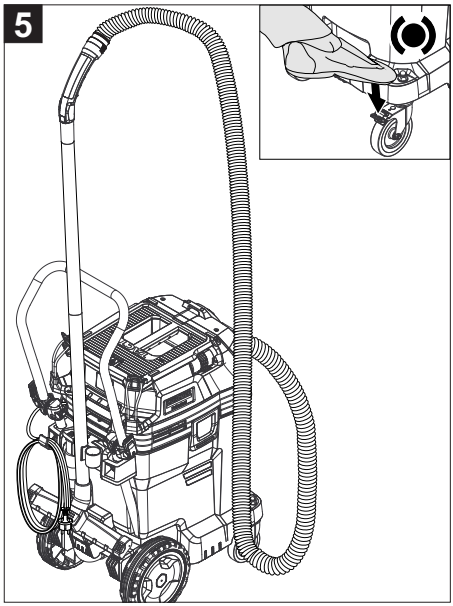
5

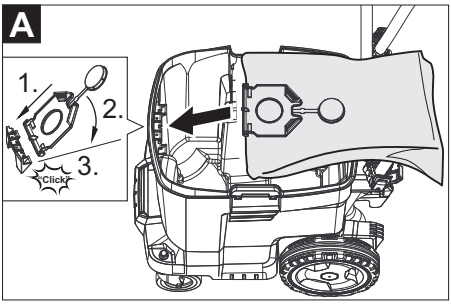
A
1.
2.
3.
Click

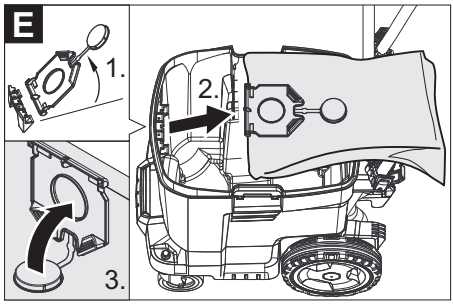
E
1.
2.
3.

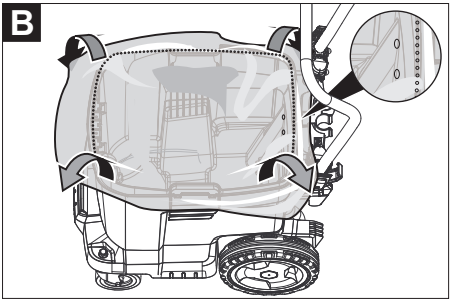
B

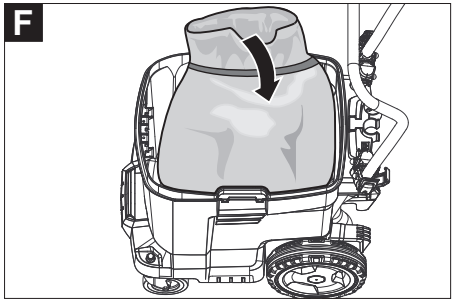
F

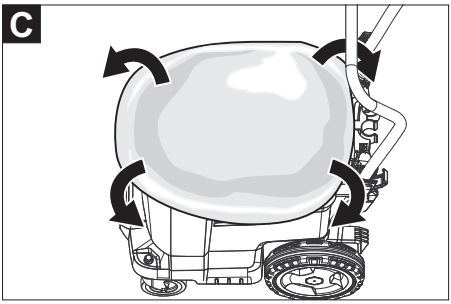
C

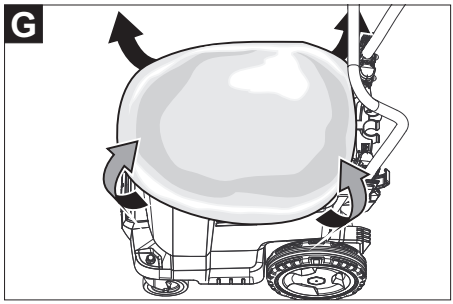
G

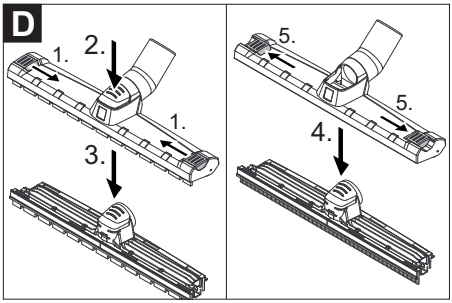
D
1.
2.
1.
3.
5.
5.
4.

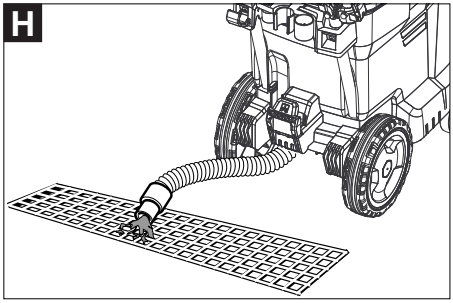
H

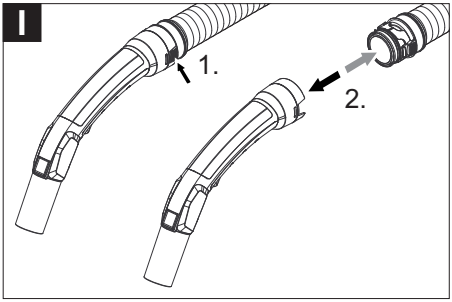
I
1.
2.

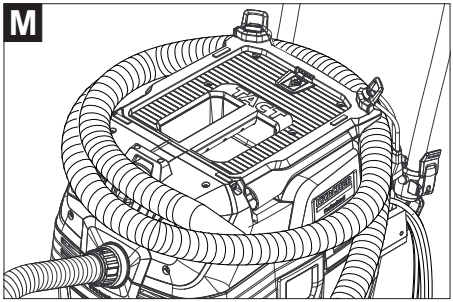
M

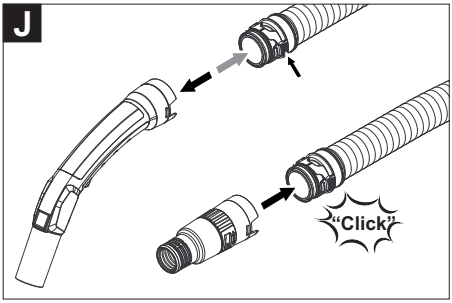
J
"Click"

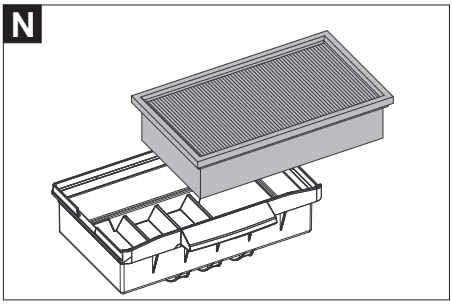
N

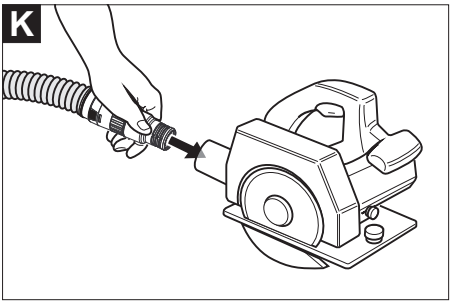
K

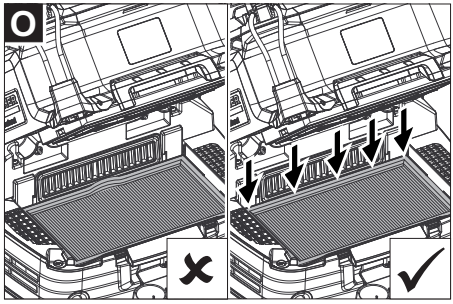
O

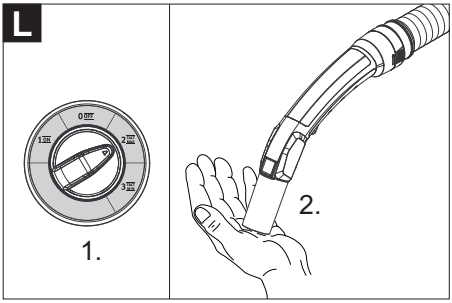
L
0 OFF
1 ON
2 ON
3 ON
1.
2.

Před prvním použitím svého zařízení si přečtěte tento původní návod k používání, řiďte se jím a uložte jej pro pozdější použití nebo pro dalšího majitele.

– Před prvním uvedením do provozu bezpodmínečně čtěte bezpečnostní pokyny č. 5.956-249.0!
– V případě nedodržování provozních a bezpečnostních pokynů mohou vzniknout škody na přístroji a může dojít k ohrožení osob přístroj obsluhujících i ostatních.
– Při přepravních škodách ihned informujte obchodníka.

Obsah

Ochrana životního prostředí	CS	1
Stupně nebezpečí	CS	1
Používání v souladu s určením	CS	1
Prvky přístroje	CS	2
Symboly na zařízení	CS	2
Bezpečnostní pokyny	CS	2
Uvedení do provozu	CS	3
Obsluha	CS	4
Přeprava	CS	5
Ukládání	CS	5
Ošetřování a údržba	CS	5
Pomoc při poruchách	CS	7
Záruka	CS	7
Příslušenství a náhradní díly	CS	8
EU prohlášení o shodě	CS	8
Technické údaje	CS	9

Ochrana životního prostředí

	Obalové materiály jsou recyklovatelné. Obal nezahazujte do domovního odpadu, ale odevzdejte jej k opětovnému zužitkování.
	Přístroj je vyroben z hodnotných recyklovatelných materiálů, které je třeba znovu využít. Baterie, olej a podobné látky se nesmějí dostat do okolního prostředí. Použitá zařízení proto odevzdejte na příslušných sběrných místech

Informace o obsažených látkách (REACH)

Aktuální informace o obsažených látkách naleznete na adrese:
www.kaercher.com/REACH

Stupně nebezpečí

⚠ ***NEBEZPEČÍ***

Upozornění na bezprostředně hrozící nebezpečí, které vede k těžkým fyzickým zraněním nebo k usmrcení.

⚠ ***VAROVÁNÍ***

Upozornění na potencionálně nebezpečnou situaci, která by mohla vést k těžkým fyzickým zraněním nebo usmrcení.

⚠ ***UPOZORNĚNÍ***

Upozornění na případnou nebezpečnou situaci, která může vést k lehkým fyzickým zraněním.

POZOR

Upozornění na potenciálně nebezpečnou situaci, která může mít za následek poškození majetku.

Používání v souladu s určením

– Vysavač je určen k vlhkému i mokrému čištění ploch podlah a zdí.
– Zařízení je vhodné k odsávání suchého, nehořlavého, zdraví škodlivého prachu ze strojů a přístrojů; kategorie prachu L podle EN 60 335-2-69. Omezení: Nesmí se odsávat rakovinotvorné látky.
– Přístroj je vhodný k použití v průmyslových i jiných velkých zařízeních, např. v hotelech, školách, nemocnicích, v továrnách, obchodech, úřadech a půjčovnách.

Prvky přístroje

1 Elektrody
2 Sací hrdlo
3 Sací hadice
4 Hák na hadici
5 Zajištění posuvného madla (jen NT 50/1)
6 Štěrbinová hubice
7 Vývod vzduchu, pracovní vzduch
8 Vysávací hlavice
9 Uzamčení sací hlavy
10 Úchopová zaoblina
11 Nádoba na nečistoty
12 Řídicí válec
13 Rukojet'
14 Přívod vzduchu, Chladicí vzduch v motoru
15 Hubice na čištění podlah
16 Sací hubice
17 Doraz pro nástrojový kufr
18 Pryžová objímka, šroubovací
19 Upevňovací oko
20 Kryt filtru
21 Držadlo
22 Regulátor sací síly (plynule regulovatelné)
23 Nástrojový adaptér
24 Posuvné madlo (jen NT 50/1)
25 Otočný regulátor sacího výkonu (min-max) (jen Tact Te L)
26 Otočný spínač
27 Zásuvka (jen Tact Te L)
28 Držák na podlahovou hubici
29 Vypouštěcí hadice (jen NT 50/1)
30 Držák na sací trubku
31 Kabelový hák (jen NT 50/1)
32 Násadka
33 Sít'ový kabel
34 Držák pro koleno (jen NT 30/1, NT 40/1)
35 Filtrační rám
36 Plochý skládaný filtr (PES)
37 Čištění filtru
38 typový štítek

Symboly na zařízení

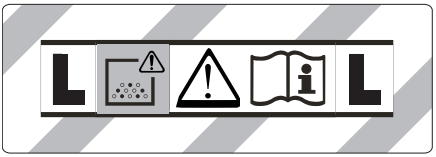

VÝSTRAHA: Toto zařízení obsahuje zdraví škodlivý prach. Vyprazdňování a údržba, včetně vyjmutí prachového sáčku, smí provádět pouze odborník, který je navíc vybaven osobní ochrannou výzbrojí. Nespouštějte, dokud není zcela nainstalován filtrační systém.

Plochý skládaný filtr (celuló-za)	
Objednací č.	6.904-367.0
Plochý skládaný filtr (PES)	
Objednací č.	6.904-360.0
Plochý skládaný filtr (PTFE)	
Objednací č.	6.907-455.0

Bezpečnostní pokyny

⚠ ***NEBEZPEČÍ***

– *Je-li odfuk ze zařízení vyveden zpět do místnosti, musí být v místnosti zajištěna dostatečně rychlá výměna vzduchu V. Aby byly dodrženy požadované limitní hodnoty, může objemový průtok přiváděný zpět představovat nanejvýše 50% z celkového objemového průtoku čerstvého vzduchu (objem místnosti O_M x rychlost výměny vzduchu V_V). Bez zvláštních větracích opatření platí: V_V=1 h^{-1}.*
– *Používání zařízení a látek, na které má být zařízení použito, včetně bezpečného postupu pro odstraňování nahromaděného materiálu, je dovoleno jen vyškolenému personálu.*
– *Toto zařízení obsahuje zdraví škodlivý prach. Provádění vyprazdňování a údržby, včetně odstraňování jímek na prach, je dovoleno jen odbornému personálu, který je vybaven příslušnou ochrannou výstrojí.*

– *Zařízení neprovozujte bez úplného filtračního systému.*
– *Je třeba dodržovat aplikovatelné bezpečnostní pokyny vhodné pro materiály určené k ošetření.*
– *Pro bezpečné postavení přístroje aktivujte parkovací brzdu na otočném kolečku. Při nezajištěné parkovací brzdě se může přístroj nekontrolovaně rozjet.*

Uvedení do provozu

⚠ ***VAROVÁNÍ***
Při vysávání se nesmí v žádném případě filtrační skládaný sáček vyjmout.
⚠ ***VAROVÁNÍ***
Nevysávejte bez filtračního prvku, jinak dojde k poškození sacího motoru a navíc k ohrožení zdraví zvýšenou emisí jemného prachu.

Antistatický systém

Statické náboje jsou odváděny prostřednictvím uzemněného připojovacího hrdla. Toto opatření zamezuje tvorbu jisker a proudových nárazů s elektricky vodivým příslušenstvím (volitelný nadstandard).

Vysávání za sucha

– NT 30/1: Přístroj je vybaven rounovým filtračním sáčkem s uzávěrem, obj. č. 2.889-154.0 (5 kusů).
– NT 40/1, NT 50/1: Přístroj je vybaven rounovým filtračním sáčkem s uzávěrem, obj. č. 2.889-155.0 (5 kusů).
– Přístroj je vybaven sáčkem na likvidaci odpadu s uzávěrem, obj. č. 2.889-158.0 (10 kusů).

Upozornění: Tímto přístrojem lze vysávat všechny druhy prachu až do prachové třídy L.
Upozornění: Zařízení je vhodné jako průmyslový vysavač k vysávání suchých, nehořlavých prachů s hodnotami AGW shodných nebo větších než 1 mg/m³.
– Při vysávání jemného prachu lze dodatečně použít rounový filtrační sáček, sáček na likvidaci odpadu nebo membránový filtr (zvláštní příslušenství).

Vložte rounový filtrační sáček.

ilustrace **A**
➔ Odjistěte vysávací hlavici a sejměte ji.
➔ Nasuňte rounový filtrační sáček.
➔ Nasaďte vysávací hlavici a zajistěte ji.

Nasazení sáčku na likvidaci odpadu

ilustrace **B**
➔ Odjistěte vysávací hlavici a sejměte ji.
➔ Nasaďte sáček na likvidaci odpadu.
➔ Sáček na odpadky navlečte na nádobu. Dbejte na to, aby se čárová značka nacházela uvnitř zásobníku a oba odvzdušňovací otvory byly umístěny na zadní stěně zásobníku.
➔ Nasaďte vysávací hlavici a zajistěte ji.

Zabudujte membránový filtr

⚠ ***NEBEZPEČÍ***
Při sání zdraví škodlivých prachů nesmí být používán membránový filtr.
Upozornění: Při provozu bez plstěného filtračního sáčku/sáčku na likvidaci odpadu lze používat membránový filtr.
ilustrace **C**
➔ Odjistěte vysávací hlavici a sejměte ji.
➔ Membránový filtr (speciální příslušenství) přetáhněte přes okraj nádoby.
➔ Nasaďte vysávací hlavici a zajistěte ji.

Přepnutí z mokrého vysávání na suché vysávání:

Platí jen pro plochý skládaný filtr (celulóza):
POZOR
Při změně vysávání za mokra na vysávání za sucha laskavě dbejte následujících pokynů:
Nasáváte-li suchý prach a filtrační element je přitom mokrý, filtr se ucpává a tím případně znehodnocuje.
➔ Mokrý filtr vyměňte před použitím za suchý.
➔ Výměna filtru je popsána pod bodem „Ošetřování a údržba“.

Upozornění: Při dlouhodobém využívání mokrého vysávání doporučujeme používat plochý skládaný filtr PES (viz filtrační systémy).

Vysávání za mokra

⚠ ***NEBEZPEČÍ***

Při mokrém sání se nesmí nikdy zachytávat zdraví nebezpečný prach.

Vložení pryžových chlopní

ilustrace D

➔ Demontáž kartáčových pruhů.

➔ Vložte pryžové chlopně.

Odstraňte rounový filtrační sáček.

ilustrace E

➔ Odjistěte vysávací hlavici a sejměte ji.

➔ Rounový filtrační sáček na přírubě vytáhněte nahoru.

➔ Rounový filtrační sáček těsně uzavřete uzávěrem.

➔ Použitý rounový filtrační sáček zlikvidujte dle platných zákonných předpisů.

➔ Nasaďte vysávací hlavici a zajistěte ji.

– Při vysávání mokrých nečistot je třeba vždy rounový filtrační sáček vyjmout.

Vyjmutí sáčku na likvidaci odpadu

ilustrace F

➔ Odjistěte vysávací hlavici a sejměte ji.

➔ Navlečte sáček na likvidaci odpadu.

➔ Sáček na likvidaci odpadu těsně uzavřete kabelovým páskem pod otvorem.

➔ Vyjměte sáček na likvidaci odpadu.

➔ Sáček na likvidaci odpadu zlikvidujte dle platných zákonných předpisů.

➔ Nasaďte vysávací hlavici a zajistěte ji.

– Při vysávání mokrých nečistot je třeba vždy sáček na likvidaci odpadu vyjmout.

Vyjmutí membránového filtru

ilustrace G

➔ Odjistěte vysávací hlavici a sejměte ji.

➔ Vyjmutí membránového filtru.

➔ Membránový filtr zlikvidujte podle zákonných předpisů.

➔ Nasaďte vysávací hlavici a zajistěte ji.

– Při nasávání mokrých nečistot je třeba vždy vyjmout membránový filtr (speciální příslušenství).

Vypuštění špinavé vody

Jen NT 50/1:

ilustrace H

➔ Špinavou vodu vypusťte výpustní hadicí.

Obecné informace

– Při vysávání mokrých nečistot hubicí na čalounění nebo štěrbinovou hubicí resp. vysává-li se převážně voda z nádrže, doporučujeme Vám vypnout funkci „Automatické čištění filtru“.

– Dosáhne-li tekutina maximálního stavu, přístroj se automaticky vypne.

– **V případě nevodivých tekutin (vrtací emulze, oleje, maziva) se přístroj při plné nádrži nevypne. Množství tekutiny je třeba průběžně kontrolovat a nádrž včas vyprázdnit.**

– Po ukončení mokrého sání: Očistěte plochý skládaný filtr pomocí čištění filtru. Vyčistěte elektrody kartáčkem. Nádoby vyčistěte vlhkým hadrem a osušte.

Klipové spojení

ilustrace I

Sací hadice je vybavena klipovým systémem. Je možné připojit všechny díly příslušenství o jmenovité světlosti 35 mm.

Obsluha

Otočný spínač

0 OFF	VYP přístroje
1 ON	ZAP přístroje Automatické čištění filtru: VYP
2 TACT MAX	ZAP přístroje Automatické čištění filtru: maximální interval
3 TACT MIN	ZAP přístroje Automatické čištění filtru: minimální interval

Zapnutí přístroje

➔ Zasuňte síťovou zástrčku do zásuvky.

➔ Nastavte otočný spínač na požadované program.

Nastavení sacího výkonu

Pouze u přístrojů se zabudovanou zásuvkou:

➔ Nastavení sacího výkonu se provádí otočným regulátorem (min-max).

Práce s elektrickým nářadím

Pouze u přístrojů se zabudovanou zásuvkou:

⚠ ***NEBEZPEČÍ***

Nebezpečí úrazu a nebezpečí poškození! Zásuvka je určena pouze pro připojení elektrického nářadí k vysavači. Každé jiné použití zásuvky není povoleno.

➔ Zasuňte síťovou zástrčku elektrického nářadí do zásuvky na vysavači. Vysavač se nachází v pohotovostním režimu.

➔ Zapněte přístroj otočným spínačem.

Upozornění: Vysavač se zapíná a vypíná automaticky spolu s elektrickým nářadím.

Upozornění: Vysavač má rozběhové zpoždění až 0,5 vteřiny a doběh až 15 vteřin.

Upozornění: Příkon elektrického nářadí ve stavu připojení viz Technické parametry.

ilustrace J

➔ Sejměte hubici se sací hadice.

➔ Namontujte adaptér pro přístroje k sací hadici.

ilustrace K

➔ Připojte adaptér pro přístroje k elektrickému nástroji.

Automatické čištění filtru

Přístroj disponuje speciálním čištěním filtru, zvláště účinným u jemného prachu. Přitom se plochý skládaný filtr každých 15 sekund (TACT MAX) resp. každých 60 sekund (TACT MIN) automaticky čistí nárazem vzduchu (pulzující zvuk).

➔ Otočný spínač nastavte na požadovaný program (TACT MIN-TACT MAX).

ilustrace L

➔ Silové čištění (při zvláště silném znečištění plochého skládaného filtru): Otočný spínač nastavte na program 2, sací hubici příp.koleno uzavřete rukou a vyčkejte na automatické čištění filtru (každých 15 sekund).

Vypnutí zařízení

➔ Vypněte přístroj otočným spínačem.

➔ Vytáhněte zástrčku ze sítě.

Po každém použití

➔ Nádobu vyprázdněte

➔ Přístroj odsajte a utřete uvnitř i vně vlhkým hadrem.

Vyklopení/zasunutí posuvného ramena

➔ Uvolněte zajištění posuvného madla a přestavte madlo.

Uložení přístroje

ilustrace M

➔ Sací hadici a síťový kabel ukládejte tak, jak ukazuje obrázek.

➔ Přístroj uložte v suché místnosti a zabezpečte jej proti používání nepovolanými osobami.

Přeprava

⚠ ***UPOZORNĚNÍ***

Nebezpečí úrazu a nebezpečí poškození! Dbejte na hmotnost přístroje při přepravě.

➔ Vyjměte sací trubku s podlahovou hubicí z držáku. Při přenášení zařízení je uchopte za držadlo a sací trubku, ne však za posuvné rameno.

➔ Při přepravě v dopravních prostředcích zajistěte zařízení proti skluzu a překlopení podle platných předpisů.

Ukládání

⚠ ***UPOZORNĚNÍ***

Nebezpečí úrazu a nebezpečí poškození! Dbejte na hmotnost přístroje při jeho uskladnění.

Toto zařízení smí být uskladněno pouze v uzavřených prostorách.

Ošetřování a údržba

⚠ ***NEBEZPEČÍ***

Před každou prací na zařízení vždy zařízení vypněte a vytáhněte síťovou zástrčku.

Stroje, odstraňující prach, jsou bezpečnostní zařízení k zamezení nebo odstranění nebezbečí ve smyslu BGV (Spolkové bezpečnostní nařízení) A1.

– Za účelem údržby musí uživatel přístroj rozebrat, vyčistit a zaopatřit jej tak, jak je podle návodu proveditelné, aby nevznikalo nebezpečí ani pro obsluhující personál ani pro žádné další osoby. Náležitá bezpečnostní opatření předpisují detoxikaci před rozebráním přístroje. Učiňte preventivní opatření pro bezpodmínečně nutné větrání přes filtr v místě, kde se přístroj rozebírá, pro průběh čištění, pro údržbářskou plochu a pro ochranu osob.
– Vnější plochy přístroje je třeba odsáním dekontaminovat a náležitě otřít nebo přetřít těsnicím prostředkem, než přístroj odpravíte z prostoru nebezpečných substancí. Všechny přístroje, které se nacházely v prostoru nebezpečných substancí, nutno považovat za kontaminované. Je nezbytné provést vhodná opatření, aby bylo zabráněno rozptýlení prachu.
– Při provádění údržbářských a opravářských prací je nutné všechny znečištěné předměty, které nebyly dostatečně dekontaminovány, zlikvidovat. Likvidace těchto předmětů se musí realizovat v hermeticky uzavřených sáčcích, a sice podle platných předpisů k odstraňování takovýchto odpadů.

⚠ ***VAROVÁNÍ***

Na bezpečnostních zařízeních určených k prevenci rizik je třeba pravidelně provádět údržbu. To znamená, že výrobce nebo jiná vyškolená osoba přezkouší bezvadnou funkčnost přístroje z hlediska technické bezpečnosti, zkontroluje tedy např. těsnost přístroje či poškození filtru.

POZOR

Nebezpečí poškození! Na čištění nepoužívejte prostředky obsahující silikon.

– Jednoduché údržbářské a ošetřovací práce můžete provádět sami.
– Vnější plochy přístroje a vnitřní strana nádrže by měly být pravidelně čištěny vlhkým hadrem.

⚠ ***NEBEZPEČÍ***

Nebezpečí - zdraví škodlivý prach. Na údržbářské práce (např. výměnu filtru) si berte ochrannou masku P2 nebo kvalitnější a oblečení na jedno použití.

Výměna filtračního skládaného sáčku

ilustrace **N**

➔ Otevřete víko filtru.
➔ Vyjměte rám filtru.
➔ Vyměňte filtrační skládaný sáček. Při vkládání dbejte na to, aby plochý skládaný filtr těsně přiléhal na všech stranách.
➔ Spotřebovaný plochý skládaný filtr zlikvidujte podle zákonných předpisů.
➔ Vložte rám filtru.
➔ Zavřete kryt filtru, musí být slyšet zaskočení západky.

Výměňte rounový filtrační sáček

ilustrace **E**

➔ Odjistěte vysávací hlavici a sejměte ji.
➔ Rounový filtrační sáček na přírubě vytáhněte nahoru.
➔ Rounový filtrační sáček těsně uzavřete uzávěrem.
➔ Použitý rounový filtrační sáček zlikvidujte dle platných zákonných předpisů.
➔ Nasuňte nový rounový filtrační sáček.
➔ Nasaďte vysávací hlavici a zajistěte ji.

Vyměňte sáček na likvidaci odpadu

ilustrace **F**

➔ Odjistěte vysávací hlavici a sejměte ji.
➔ Navlečte sáček na likvidaci odpadu.
➔ Sáček na likvidaci odpadu těsně uzavřete kabelovým páskem pod otvorem.
➔ Vyjměte sáček na likvidaci odpadu.
➔ Sáček na likvidaci odpadu zlikvidujte dle platných zákonných předpisů.
➔ Nasaďte nový sáček na likvidaci odpadu.
➔ Sáček na odpadky navlečte na nádobu. Dbejte na to, aby se čárová značka nacházela uvnitř zásobníku a oba odvzdušňovací otvory byly umístěny na zadní stěně zásobníku.
➔ Nasaďte vysávací hlavici a zajistěte ji.

Výměňte membránový filtr

ilustrace G

- ➔ Odjistěte vysávací hlavici a sejměte ji.
- ➔ Vyjmutí membránového filtru.
- ➔ Membránový filtr zlikvidujte podle zákonných předpisů.
- ➔ Nový membránový filtr přetáhněte přes okraj nádoby.
- ➔ Nasaďte vysávací hlavici a zajistěte ji.

Čištění elektrod

- ➔ Odjistěte vysávací hlavici a sejměte ji.
- ➔ Vyčistěte elektrody kartáčkem.
- ➔ Nasaďte vysávací hlavici a zajistěte ji.

Pomoc při poruchách

⚠ ***NEBEZPEČÍ***

Před každou prací na zařízení vždy zařízení vypněte a vytáhněte síťovou zástrčku.

Upozornění: Dojde-li k poruše (např. praskne filtr), je nutné přístroj okamžitě vypnout. Před opakovaným uvedením do provozu musí být porucha odstraněna.

Sací čerpadlo neběží

- ➔ Zkontrolovat zásuvku a zajištění napájení.
- ➔ Zkontrolovat napájecí kabel, zástrčku, elektrody a případně zásuvku zařízení.
- ➔ Přístroj zapněte.

Sací turbína vypíná

- ➔ Nádobu vyprázdněte

Sací turbína se po vyprázdnění nádrže nerozběhne

- ➔ Vypněte přístroj a vyčkejte 5 vteřin. Po 5 vteřinách přístroj opět zapněte.
- ➔ Kartáčem vyčistěte elektrody i elektrodový meziprostor.

Sací síla slábne

- ➔ Odstraňte případná ucpání ze sací hubice, sací trubky, sací hadice nebo filtračního skládaného sáčku.
- ➔ Plný rounový filtrační sáček vyměňte.
- ➔ Vyměňte plný sáček na likvidaci odpadu.
- ➔ Kryt filtru uzavřete až do zaskočení západky.
- ➔ Membránový filtr (zvláštní příslušenství) vyčistěte pod tekoucí vodou nebo jej vyměňte.
- ➔ Vyměňte filtrační skládaný sáček.
- ➔ Jen NT 50/1:
  Zkontrolujte těsnost výtokové hadice.

Při vysávání dochází k emisi prachu

ilustrace O

- ➔ Zkontrolujte/opravte správné usazení filtračního skládaného sáčku.
- ➔ Vyměňte filtrační skládaný sáček.

Automatické vypínání (vysávání za mokra) nefunguje

- ➔ Kartáčem vyčistěte elektrody i elektrodový meziprostor.
- ➔ Při vysávání nevodivých tekutin neustále kontrolujte hladinu v nádrži.

Automatické čištění filtru nefunguje

- ➔ Sací hadice není připojena.

Automatické čištění filtru se nedá vypnout

- ➔ Informujte zákaznický servis.

Automatické čištění filtru se nedá zapnout

- ➔ Informujte zákaznický servis.

Oddělení služeb zákazníkům

Pokud poruchu nelze odstranit, musí přístroj zkontrolovat zákaznická služba.

Záruka

V každé zemi platí záruční podmínky vydané příslušnou distribuční společností. Případné poruchy zařízení odstraníme během záruční lhůty bezplatně, pokud byl jejich příčinou vadný materiál nebo výrobní závady. V případě uplatňování nároku na záruku se s dokladem o zakoupení obraťte na prodejce nebo na nejbližší oddělení služeb zákazníkům.

Příslušenství a náhradní díly

Používejte pouze originální příslušenství a originální náhradní díly, ty poskytují záruku bezpečného a bezporuchového provozu přístroje.
Informace o příslušenství a náhradních dílech naleznete na adrese www.kaercher.com.

EU prohlášení o shodě

Tímto prohlašujeme, že níže označené stroje odpovídají jejich základní koncepcí a konstrukčním provedením, stejně jako námi do provozu uvedenými konkrétními provedeními, příslušným zásadním požadavkům o bezpečnosti a ochraně zdraví směrnic EU. Při jakýchkoli na stroji provedených změnách, které nebyly námi odsouhlaseny, pozbývá toto prohlášení svou platnost.

Výrobek: Vysavač za mokra a vysavač za sucha
Typ: 1.148-xxx
Příslušné směrnice EU:
2006/42/ES (+2009/127/ES)
2014/30/EU
2011/65/EU
Použité harmonizační normy
EN 55014–1: 2006+A1: 2009+A2: 2011
EN 55014–2: 2015
EN 60335–1
EN 60335–2–69
EN 61000–3–2: 2014
EN 61000–3–3: 2013
EN 62233: 2008
EN 50581
Použité národní normy
-

5.966-337

Podepsaní jednají v pověření a s plnou mocí jednatelství

H. Jenner
CEO

S. Reiser
Head of Approbation

Osoba zplnomocněná sestavením dokumentace:
S. Reiser

Alfred Kärcher GmbH & Co. KG
Alfred-Kärcher-Str. 28 - 40
71364 Winnenden (Germany)
Tel.: +49 7195 14-0
Fax: +49 7195 14-2212

Winnenden, 2016/07/01

Technické údaje

		NT 30/1 Tact L	NT 40/1 Tact L	NT 50/1 Tact L	NT 30/1 Tact Te L	NT 40/1 Tact Te L	NT 50/1 Tact Te L
Napětí sítě	V	220-240	220-240	220-240	220-240	220-240	220-240
	V	AU: 240	AU: 240	AU: 240	AU: 240	AU: 240	AU: 240
Frekvence	Hz	1~ 50-60	1~ 50-60	1~ 50-60	1~ 50-60	1~ 50-60	1~ 50-60
Max. výkon	W	1380	1380	1380	1380	1380	1380
Jmenovitý výkon	W	1200	1200	1200	1200	1200	1200
Obsah nádoby	l	31	39	51	31	39	51
Objem nádoby na kapalinu	l	17	24	35	17	24	35
Množství vzduchu (max.)	m^3/h	150	150	150	140	140	140
Podtlak (max.)	kPa (mbar)	23,0 (230)	23,0 (230)	23,0 (230)	23,0 (230)	23,0 (230)	23,0 (230)
Příkon elektrického nářadí	W	--	--	--	EU: 100-2200	EU: 100-2200	EU: 100-2200
	W	--	--	--	GB: 100-1800	GB: 100-1800	GB: 100-1800
	W	--	--	--	CH: 100-1100	CH: 100-1100	CH: 100-1100
	W	--	--	--	AU: 100-1200	AU: 100-1200	AU: 100-1200
Plocha plochého skládaného filtru	m^2	0,6	0,6	0,6	0,6	0,6	0,6
Ochrana	--	IPX4	IPX4	IPX4	IPX4	IPX4	IPX4
Ochranná třída	--	I	I	I	I	I	I
Průměr sací hadice	mm	35	35	35	35	35	35
Délka sací hadice	m	2,5	2,5	2,5	4,0	4,0	4,0
Délka x Šířka x Výška	mm	560 x 370 x 580	560 x 370 x 655	640 x 370 x 1045	560 x 370 x 580	560 x 370 x 655	640 x 370 x 1045
Typická provozní hmotnost	kg	13,5	14,4	18,3	13,5	14,4	18,3
Zjištěné hodnoty dle EN 60335-2-69							
Hladina akustického tlaku L_{pA}	dB(A)	69	68	68	69	68	68
Kolísavost K_{pA}	dB(A)	1	1	1	1	1	1
Hodnota vibrace ruka-paže	m/s^2	<2,5	<2,5	<2,5	<2,5	<2,5	<2,5
Kolísavost K	m/s^2	0,2	0,2	0,2	0,2	0,2	0,2

Síťový kabel	H07RN-F 3x1,0 mm^2	
Tact L	Č. dílu	Délka kabelu
EU	6.650-591.0	7,5 m
GB	6.650-724.0	7,5 m
CH	6.650-722.0	7,5 m
AU	6.650-723.0	7,5 m

Síťový kabel	H07RN-F 3x1,5 mm^2	
Tact Te L	Č. dílu	Délka kabelu
EU	6.650-665.0	7,5 m
GB	6.650-728.0	7,5 m
CH	6.650-726.0	7,5 m
AU	6.650-727.0	7,5 m

Filtersysteme / Filter Systems / Système de filtres

	Flachfalten-filter (Zellulose) * Flat pleated filter (cellulose) * Filtre plat à plis (cellulose) *	Flachfalten-filter (PES) * Flat pleated filter (PES) * Filtre plat à plis (PES) *	Flachfalten-filter (PTFE) * Flat pleated filter (PTFE) * Filtre plat à plis (PTFE) *	Vliesfiltertüte, 3-lagig * Fleece filter bag, triple layered * Sachet filtre en tissu non tissé à 3 épaisseurs *	Entsor-gungs-beutel Disposal bag Sachet d'élimination	Membran-filter Diaphragm filter Filtre à membrane
Bestell-Nr. Order No. Numéro de référence NT 30/1	6.904-367	6.904-360	6.907-455	2.889-154	2.889-158	6.904-212
Bestell-Nr. Order No. Numéro de référence NT 40/1, NT 50/1	6.904-367	6.904-360	6.907-455	2.889-155	2.889-158	6.904-212
Menge Quantity Quantité	1	1	1	5	10	1
Normalstäube Normal dust Poussières normales	X	X	X	X	X	X
Feinstäube Fine dust Poussières fines	X	X	X	X	X	X
Abrasive Stäube Abrasive dust Poussières abrasives	X	X	X	X	X	X
Flüssigkeiten, nasser Schmutz Liquids, wet dirt Liquides, saletès humides		X	X			

* Staubklasse M, Rückhaltevermögen ≥ 99,9 %
* Dust class M, Retention ≥ 99,9 %
* Classe de poussière M, Conservation ≥ 99,9 %

Kärcher Center CHEMIE STAR
K Dolíkám 717
503 11Hradec Králové
telefon prodej: 777 580 404
telefon servis: 777 580 786

https://karcher-chemiestar.cz