BD 50/60 C Ep Classic

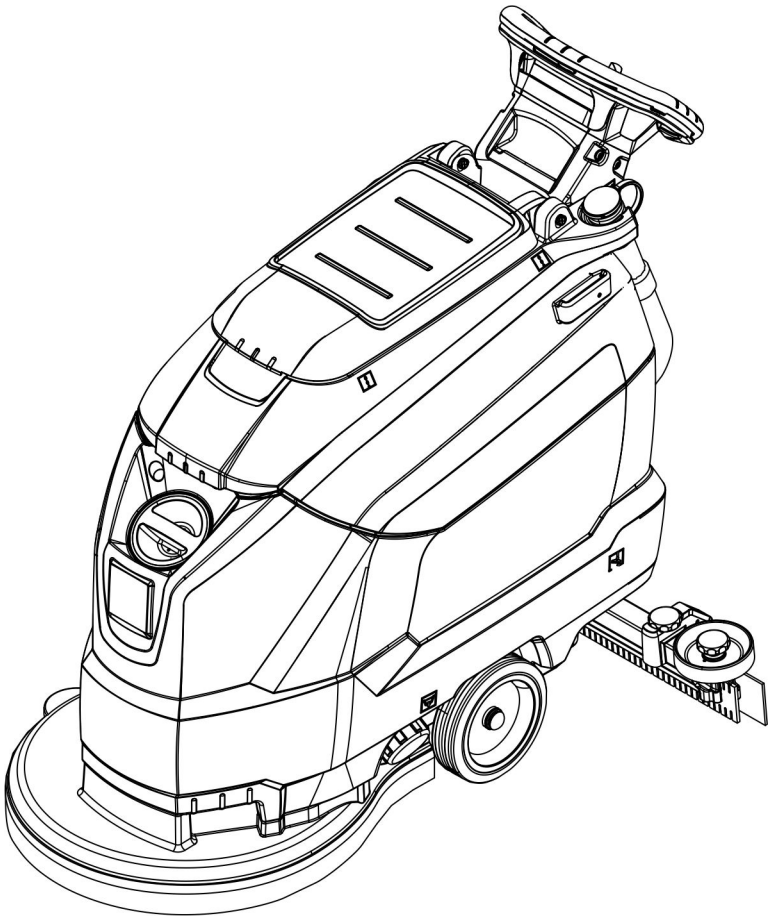

Deutsch	3
English	9
Français	15
Italiano	21
Nederlands	27
Español	33
Português	39
Dansk	45
Norsk	51
Svenska	57
Suomi	63
Ελληνικά	69
Türkçe	76
Русский	82
Magyar	88
Čeština	94
Slovenščina	100
Polski	106
Românește	112
Slovenčina	118
Hrvatski	124
Srpski	130
Български	136
Eesti	142
Latviešu	148
Lietuviškai	154
Українська	160
ไทย	166
Indonesia	172
中文	178

Register and win!
www.kaercher.com/register-and-win

59655720 05/15

Před prvním použitím svého zařízení si přečtěte tento původní návod k používání, řiďte se jím a uložte jej pro pozdější použití nebo pro dalšího majitele.

Obsah

Bezpečnostní pokyny . . . . . CS 1
Funkce . . . . . CS 1
Používání v souladu s určením CS 1
Ochrana životního prostředí . . CS 1
Záruka . . . . . CS 1
Ovládací a funkční prvky . . . . . CS 2
Před uvedením do provozu . . . CS 3
Provoz . . . . . CS 3
Zastavení a vypnutí přístroje . . CS 4
Přeprava . . . . . CS 4
Ukládání . . . . . CS 4
Ošetřování a údržba . . . . . CS 4
Ochrana proti zamrznutí . . . . . CS 5
Poruchy . . . . . CS 5
Příslušenství . . . . . CS 6
Technické údaje . . . . . CS 6
Náhradní díly . . . . . CS 6
Prohlášení o shodě pro ES . . . CS 6

Bezpečnostní pokyny

Před prvním použitím přístroje si pečlivě přečtěte tento návod k obsluze a přiloženou brožuru Bezpečnostní pokyny pro kartáčové čisticí a postřikovací přístroje, č. 5.956-251.0 a řiďte se jimi.

Přístroj se smí provozovat, jen pokud je zavřené víko a všechny kryty.

Přístroj smí být používán pouze na plochách, které nepřekračují povolené maximální stoupání, viz. odstavec "Technické údaje".

⚠ ***VAROVÁNÍ***

Přístroj nepoužívejte na šikmých plochách.

Bezpečnostní prvky

Bezpečnostní prvky slouží k ochraně uživatele a nesmí být uvedeny mimo provoz nebo obcházena jejich funkce.

Bezpečnostní spínač

Pokud je uvolněn bezpečnostní spínač, vypne se pohon kartáčů.

Stupně nebezpečí

⚠ ***NEBEZPEČÍ***

Pro bezprostředně hrozící nebezpečí, které vede k těžkým fyzickým zraněním nebo k smrti.

⚠ ***VAROVÁNÍ***

Pro potencionálně nebezpečnou situaci, která by mohla vést k těžkým fyzickým zraněním nebo k smrti.

⚠ ***UPOZORNĚNÍ***

Upozornění na případnou nebezpečnou situaci, která může vést k lehkým fyzickým zraněním.

POZOR

Upozornění na potenciálně nebezpečnou situaci, která může mít za následek poškození majetku.

Funkce

Podlahový mycí stroj s odsáváním se používá na mokré čištění rovných podlah.

– Nastavením množství vody a čisticího prostředku lze přístroj snadno přizpůsobit na jakékoliv čištění.
  Dávkování pracího prostředku je možné upravit přidáváním do nádrže.
– Přístroj je vybaven nádrží na čistou vodou a nádrží na znečištěnou vodu (každá nádrž o objemu 60 litrů). Je tím umožněno efektivní čištění a zároveň dlouhá doba použití.
– Pracovní šířka 500 mm umožňuje efektivní nasazení při delším trvání nasazení.
– Pohyb vpřed se zajišťuje manuálním posouváním a je podporován otáčením kartáčů.
– Napájení ze sítě umožňuje vysoký výkon bez časového omezení.

Upozornění:
Podle požadovaných čisticích funkcí lze přístroj vybavit různým příslušenstvím. Informujte se v našem katalogu nebo nás navštivte na webových stránkách www.kaercher.com.

Používání v souladu s určením

Přístroj používejte pouze v souladu s údaji v tomto návodu k obsluze.

– Přístroj lze používat pouze k čištění hladkých podlah, které nejsou citlivé na vlhkost a na leštění.
– Přístroj není vhodný k čištění zmrzlých podlah (např. v chladírnách).
– Pro přístroj se smí používat pouze originální příslušenství a originální náhradní díly.
– Přístroj není vhodný pro prostředí s nebezpečím exploze.
– Přístrojem se nesmí vysávat žádné hořlavé plyny, neředěné kyseliny ani rozpouštědla.
  K nim patří benzín, ředidla na barvy a topné oleje, které mohou při víření v nasávaném vzduchu tvořit výbušné směsi. Dále aceton, neředěné kyseliny a rozpouštědla, neboť mohou poškodit materiály použité v přístroji.
– Přístroj smí být provozován na plochách do maximálního stoupání, které je uvedeno v kapitole "Technické údaje".

Ochrana životního prostředí

Obalové materiály jsou recyklovatelné. Obal nezahazujte do domovního odpadu, ale odevzdejte jej k opětovnému zužitkování.

Vysloužilá zařízení obsahují cenné recyklovatelné materiály, které by měly být odevzdávány k opětnému zhodnocení. Vysloužilá zařízení proto likvidujte prostřednictvím příslušných sběrných míst.

Upozornění ohledně obsažených látek (REACH)

Aktuální informace o obsažených látkách najdete zde:
www.kaercher.de/REACH

Záruka

V každé zemi platí záruční podmínky vydané příslušnou naší distribuční společností. Případné poruchy na příslušenství odstraníme během záruční lhůty bezplatně, pokud byl jejich příčinou vadný materiál nebo výrobní vada. V případě uplatňování nároku na záruku se s dokladem o zakoupení obraťte na prodejce nebo na nejbližší autorizované středisko služeb zákazníkům.

Ovládací a funkční prvky

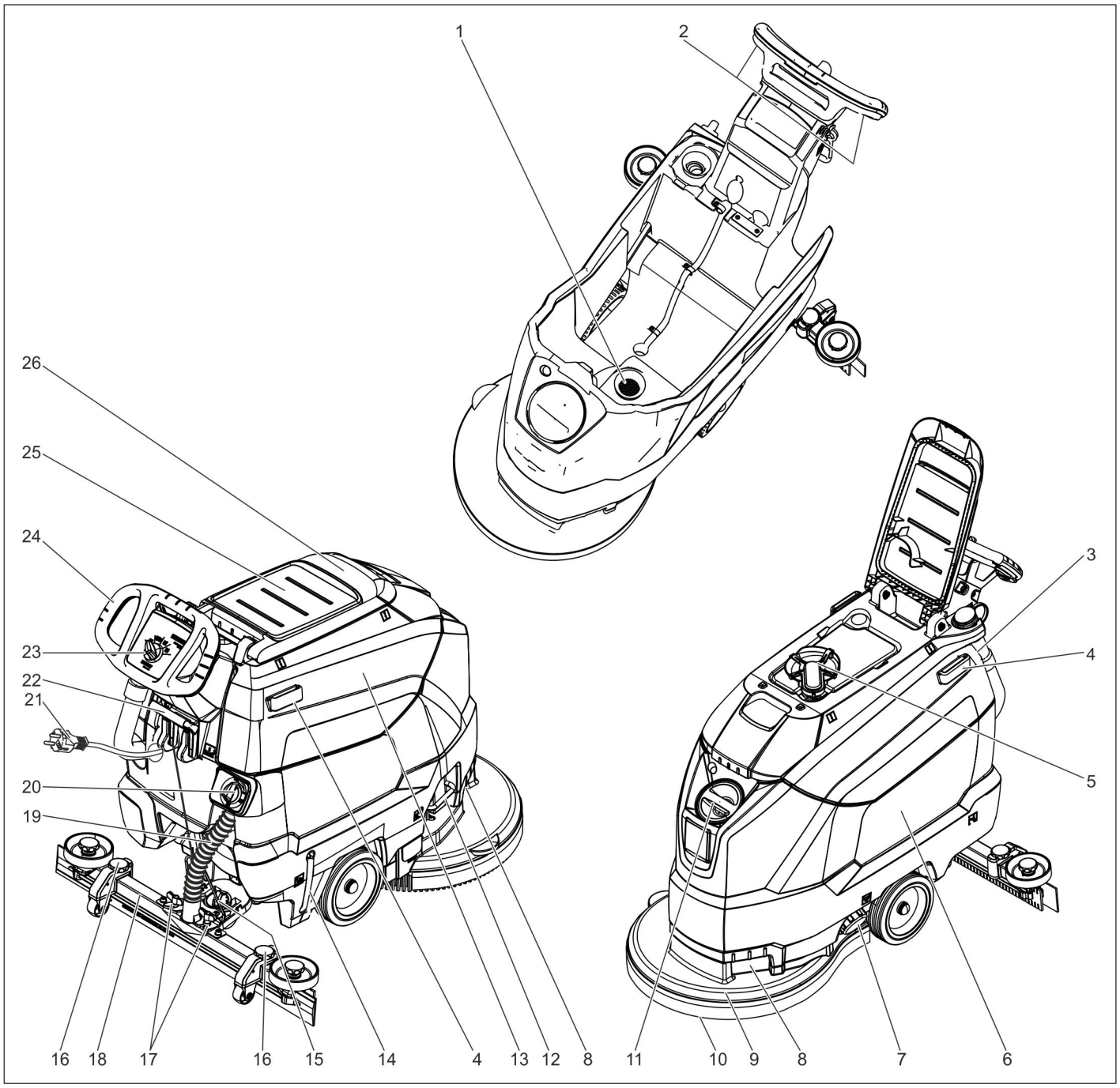

1 Sítko na vlákna
2 bezpečnostní vypínač
3 Vypouštěcí hadice na znečištěnou vodu s dávkovacím zařízením
4 Přídržná lišta pro Homebase
5 Plovák
6 Nádrž na čistou vodu
7 Uzávěr nádrže na čistou vodu
8 Úchopová zaoblina
9 Čisticí hlavice
10 Kotoučový kartáč
11 Plnicí otvor nádrže na čistou vodu
12 Držák pro výměnu kartáče
13 Nádrž na špinavou vodu
14 Ukazatel stavu čisté vody
15 Otáčecí madlo k naklonění sací lišty
16 Nastavení výšky sacího válce *
17 Křídlové matice k upevnění sací lišty
18 Sací lišta *
19 Sací hadice
20 Tlačítko regulace množství vody
21 síťový kabel se zástrčkou
22 Páka ke spouštění sací lišty
23 Ovládací panel
24 Posuvné rameno
25 Odkládací plocha pro čisticí sadu "Homebase Box"
26 Víko nádrže na špinavou vodu

* Není součástí dodávky

Barevné označení

– Obslužné prvky čisticího procesu jsou žluté.
– Obslužné prvky údržby a servisních oprav jsou světle šedé.

Ovládací panel

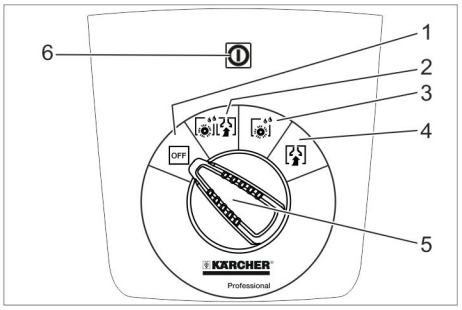

1 OFF
Přístroj je vypnutý.

2 Normální režim
Čištění podlahy za mokra a vysávání špinavé vody.

3 Intenzivní režim
Čištění podlahy za mokra s delším působením čisticího prostředku.

4 Režim sání
Nasajte částice nečistoty.

5 Přepínač programů

6 Kontrolka napájení
Svítí při zastrčené síťové zástrčce a příslušném síťovém napětí.

Symboly na zařízení

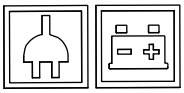	Síťová zástrčka
	Upínací (úvazový) bod
	Držák mopu **
	Stav naplnění v nádrži na čistou vodu 25%
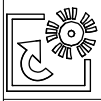	Držák pro výměnu kartáče
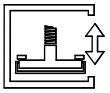	Páka ke spouštění sací lišty
	Vypouštěcí otvor nádrže na čisto vodu
	Vypouštěcí hadice na špinavou vodu

** výbava na přání

Před uvedením do provozu

Vykládka

➔ Vyšroubujte šrouby z prostřední desky palety.
➔ Zatlačte přístroj pomocí posuvného ramene směrem dolů a vytáhněte prostřední desku.
➔ Odstraňte klíny před a z boku kol.
➔ Zatlačte přístroj směrem dolů a posouvejte směrem vpřed až k okraji palety.
➔ Zvednout přístroj z palety a postavit na podlahu.

Montáž sací lišty

➔ Nasaďte sací lištu na její závěs tak, aby byl tvarovaný plech nad závěsem.
➔ Křídlové matice utáhněte.

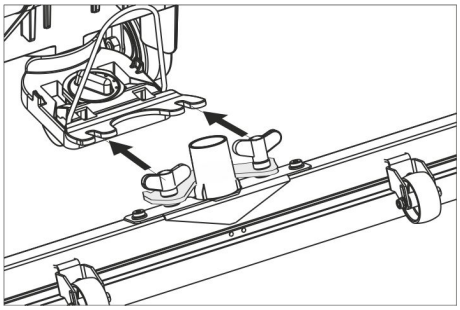

➔ Nasaďte sací hadici.

Provoz

⚠ ***NEBEZPEČÍ***
Nebezpečí úrazu!
V případě nebezpečí povolte bezpečnostní spínač/páku pojezdu.

Plnění provozními hmotami

Čistá voda

➔ Otevřete uzávěr zásobníku na čerstvou vodu.
➔ Čistou vodu (maximálně 60 °C) nalijte k dolnímu okraji plnicího hrdla.
➔ Zavřete uzávěr zásobníku na čerstvou vodu.

Čisticí prostředky

⚠ ***VAROVÁNÍ***
Nebezpečí poškození. Používejte pouze doporučené čisticí prostředky. U ostatních čisticích prostředků nese zvýšené riziko v oblasti provozní bezpečnosti a úrazovosti provozovatel.
Používejte pouze čisticí prostředky, které neobsahují rozpouštědla a kyseliny solnou a fluorovodíkovou.
Dodržujte bezpečnostní pokyny uvedené na čisticích prostředcích.

Upozornění:
Nepoužívejte silně pěnící čisticí prostředky.

Doporučené čisticí prostředky:

Použití	Čisticí prostředky
Běžné čištění všech podlah odolných vůči vodě	RM 746 RM 780
Udržovací čištění lesklých povrchových ploch (např. žula)	RM 755 es
Udržovací a důkladné čištění průmyslových podlahových ploch	RM 69 ASF
Udržovací a důkladné čištění dlaždic z jemné kameniny	RM 753
Udržovací čištění dlaždic v sociálních zařízeních	RM 751
Čištění a dezinfekce sociálních zařízení	RM 732
Odstraňování vrstev všech podlah odolných proti louhům (např. PVC)	RM 752
Odstraňování vrstev z linoleových podlah	RM 754

➔ Přidejte čisticí roztok do nádrže na čerstvou vodu.

Upozornění:
Pokud je nádrž na čistou vodu prázdná, pokračuje čisticí hlava dál v práci bez přívodu kapaliny.

Nastavení množství vody

➔ Množství vody nastavte regulačním tlačítkem podle stupně znečištění podlahové krytiny.

Upozornění:
Při prvních zkušebních čištěních používejte malé množství vody. Množství vody postupně zvyšujte, dokud nedosáhnete požadovaného čisticího účinku.

Nastavení sací lišty

Šikmá poloha

Ke zvýšení účinku odsávání na dlážděném povrchu lze sací lištu nastavit do šikmé polohy v úhlu až 5 °.

➔ Povolte křídlové šrouby.
➔ Otočte sací lištu.

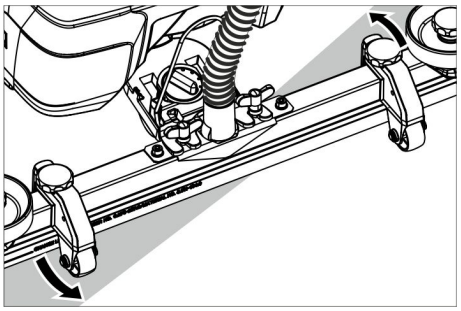

➔ Utáhněte křídlaté šrouby.

Sklon

Při nedostatečném účinku odsávání lze změnit sklon rovné sací lišty.

➔ Nastavte otáčecí madlo k naklonění sací lišty.

Výška

Nastavením výšky se ovlivňuje ohyb sací manžety při styku s podlahou.

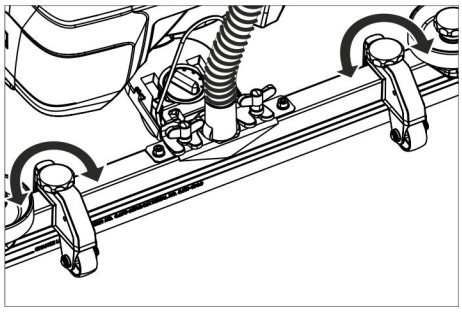

➔ Zkuste nastavit výšku pomocí otočných rukojetí, tak aby bylo dosaženo nejlepšího sacího účinku.

Čištění přístroje

POZOR

Nebezpečí poškození podlahové krytiny. Zařízení neprovozujte na místě.

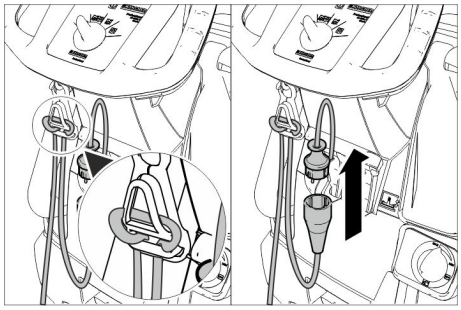

➔ Konec prodlužovacího kabelu zavěste jako smyčku na hák na odlehčení tahu kabelu.
➔ Spojte síťovou zástrčku přístroje s prodlužovacím kabelem.
➔ Zasuňte síťovou zástrčku prodlužovacího kabelu do zásuvky.
➔ Otočte spínač volby programu na požadovaný program čištění.
➔ Stiskněte bezpečnostní vypínač.

Spuštění sací lišty

➔ Vytáhněte páku a zatlačte ji dolů; sací lišta se spustí dolů.

Upozornění:

– K čištění dlážděných podlah nastavte rovnou sací lištu tak, aby směr čištění nebyl kolmý na spáry.
– Ke zvýšení účinku odsávání lze nastavit šikmou polohu a sklon sací lišty (viz část „Nastavení sací lišty“).
– Pokud je nádrž na znečištěnou vodu plná, plovák zavřete sací otvor a sací turbína běží na vyšší otáčky. V tomto případě vypněte sání a najeďte do polohy pro vyprázdnění nádrže na znečištěnou vodu.

Zastavení a vypnutí přístroje

➔ Zavřete regulační tlačítko k nastavení množství vody.
➔ Krátce popojeďte dopředu a odsajte zbývající vodu.
➔ Zvedněte sací lištu.
➔ Přepínač programů otočte na „OFF“ (VYP).
➔ Vytáhněte zástrčku ze sítě.

Vypouštění špinavé vody

⚠ ***VAROVÁNÍ***

Dodržujte místní předpisy o zacházení s odpadní vodou.

➔ Vypouštěcí hadici na špinavou vodu sundejte z držáku a umístěte ji nad vhodnou sběrnou nádobu.

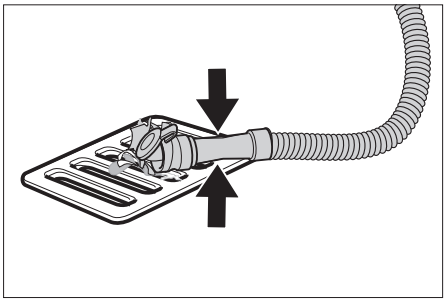

➔ Smáčkněte nebo zalomte dávkovací zařízení.
➔ Otevřete víko dávkovacího zařízení.
➔ Vypusťte odpadní vodu - množství vody regulujte prostřednictvím tlaku nebo zalomení.
➔ Nádrž na špinavou vodu vypláchněte čistou vodou.

Vypouštění čisté vody

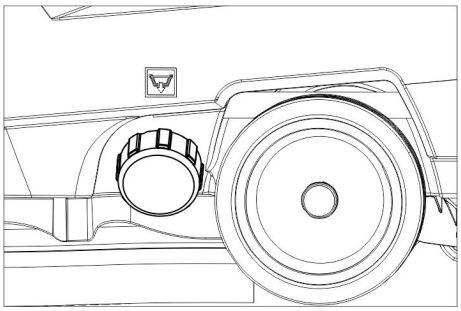

➔ Odšroubujte uzávěr nádrže na čistou vodu.

Přeprava

⚠ ***NEBEZPEČÍ***

Nebezpečí úrazu! Zařízení lze za účelem nakládky a vykládky provozovat jen u stoupání do maximální hodnoty (viz „Technické údaje"). Jeďte pomalu.

⚠ ***UPOZORNĚNÍ***

Nebezpečí úrazu a nebezpečí poškození! Dbejte na hmotnost přístroje při přepravě.

➔ Zatlačte přístroj pomocí posuvného ramene směrem dolů a táhněte jej.

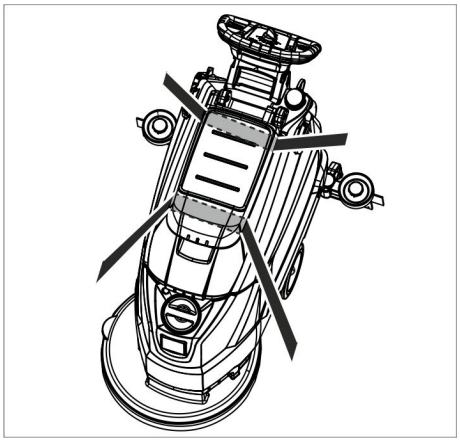

➔ Při přepravě v dopravních prostředcích zajistěte zařízení proti skluzu a překlopení podle platných předpisů.

Ukládání

⚠ ***UPOZORNĚNÍ***

Nebezpečí úrazu a nebezpečí poškození! Dbejte na hmotnost přístroje při jeho uskladnění.

Toto zařízení smí být uskladněno pouze v uzavřených prostorách.

Ošetřování a údržba

⚠ ***NEBEZPEČÍ***

Nebezpečí úrazu! Před jakoukoliv údržbou prováděnou na přístroji nastavte spínač volby programu na "OFF" a vytáhněte síťovou zástrčku ze zásuvky.

➔ Vypusťte špinavou vodu a zbytek čisté vody a zajistěte likvidaci.

Plán údržby

Po každém použití

POZOR

Nebezpečí poškození. Zařízení nepostřikujte vodou a nepoužívejte agresivní čisticí prostředky.

➔ Vypusťte špinavou vodu.
➔ Nádrž na špinavou vodu vypláchněte čistou vodou.
➔ Přístroj zvenku otřete vlhkým hadříkem namočeným v mírném čisticím roztoku.
➔ Zkontrolujte sítko na vlákna, v případě potřeby je vyčistěte.
➔ Sací a stírací chlopně vyčistěte, zkontrolujte stupeň jejich opotřebení a v případě potřeby je vyměňte.
➔ Zkontrolujte opotřebení kartáčů a v případě potřeby je vyměňte ((viz "údržbové práce").

Měsíční

➔ Očistěte těsnění mezi nádrží na špinavou vodu a víkem, zkontrolujte těsnost, v případě potřeby je vyměňte.

Roční

➔ U oddělení služeb zákazníkům zajistěte předepsanou inspekci.

Údržba

Výměna nebo obrácení sacích chlopní

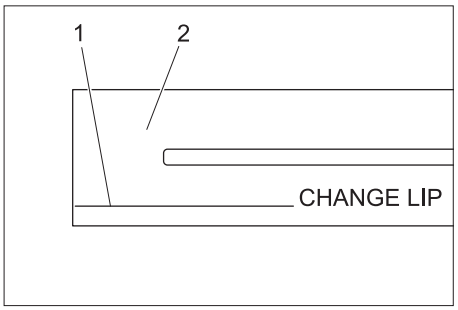

1 Značka opotřebení
2 Sací chlopeň

Sací manžety musí být vyměněny nebo otočeny, pokud jsou opotřebeny až ke značce opotřebení.

➔ Sundejte sací lištu.
➔ Vyšroubujte hvězdicové rukojeti.

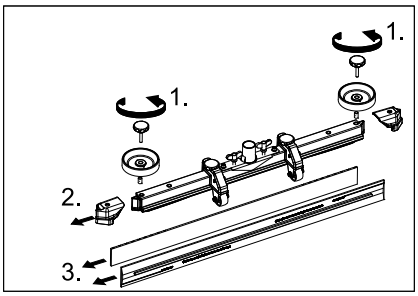

➔ Sundejte plastové díly.
➔ Sundejte sací chlopně.
➔ Zasuňte nové nebo otočené sací manžety.
➔ Nasaďte plastové díly.
➔ Hvězdicové rukojeti našroubujte a přitáhněte.

Výměna kotoučového kartáče

➔ Zatlačte přístroj pomocí posuvného ramene směrem dolů tak, aby došlo ke zvednutí čisticí hlavy.

➔ Pedál na výměnu kartáčů sešlápněte přes odpor dolů.

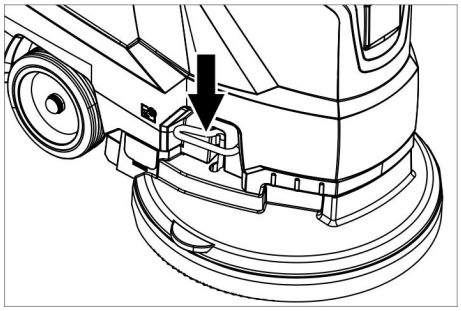

➔ Zatáhněte přístroj směre dozadu, aby jste umožnili přístup ke kotoučovému kartáči.

➔ Položte nový kotoučový kartáč na podlahu před přístroj.

➔ Najeďte přístrojem se zdviženou čisticí hlavou nad nový kotoučový kartáč a spusťte čisticí hlavu dolů.
Kartáč se přichytí k pohonu.

Odstranění nádrže nádrže na znečištěnou vodu

➔ Vypusťte špinavou vodu.

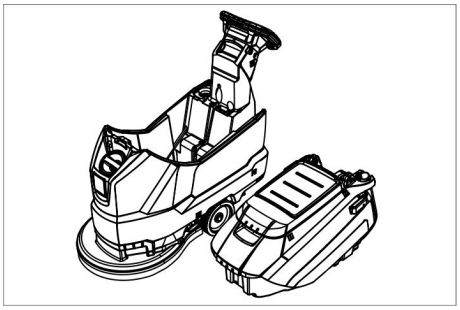

➔ Sejměte nádrž na znečištěnou vodu a odstavte ji stranou.

Smlouva o údržbě

K zajištění spolehlivého provozu přístroje lze s příslušným prodejním oddělením společnosti Kärcher uzavřít smlouvu o údržbě.

Ochrana proti zamrznutí

Při nebezpečí mrazu:

➔ Vyprázdněte nádrže na čistou a na špinavou vodu.

➔ Přístroj umístěte v prostoru chráněném proti mrazu.

Poruchy

⚠ ***NEBEZPEČÍ***

Nebezpečí úrazu! Před jakoukoliv údržbou prováděnou na přístroji nastavte spínač volby programu na "OFF" a vytáhněte síťovou zástrčku ze zásuvky.

➔ Vypusťte špinavou vodu a zbytek čisté vody a zajistěte likvidaci.

Porucha	**Odstranění**
Přístroj nelze nastartovat	Nastavte spínač volby programu na požadovaný program.
	Stiskněte bezpečnostní vypínač.
	Zastrčte síťovou zástrčku do zásuvky. Pokud svítí kontrolka napájení?
Nedostatečné množství vody	Zkontrolujte množství čisté vody, v případě potřeby nádrž doplňte.
	Zvyšte množství vody na regulátoru pro množství vody.
Nedostatečný sací výkon	Očistěte těsnění mezi nádrží na špinavou vodu a víkem, zkontrolujte těsnost, v případě potřeby je vyměňte.
	Zkontrolujte stav těsnění mezi nádrží na špinavou vodu a nádrží na čistou vodu a v případě nutnosti těsnění vyměňte.
	Nádrž na znečištěnou vodu je plná, zastavte zařízení a vyprázdněte nádrž na znečištěnou vodu.
	Vyčistěte sítko na vlákna.
	Vyčistěte sací chlopně na sací liště, v případě potřeby je vyměňte.
	Zkontrolujte, zda je zavřené víčko vypouštěcí hadice na špinavou vodu.
	Zkontrolujte nastavení sací lišty.
	Zkontrolujte, zda není ucpaná sací hadice, v případě potřeby ji vyčistěte.
	Zkontrolujte těsnost sací hadice, v případě potřeby ji vyměňte.
Nedostatečný účinek čištění	Zkontrolujte stupeň opotřebení kartáčů a v případě potřeby je vyměňte.
Sací turbína neběží pravidelně	Vyčistěte plovák.
Kartáč se netočí	Zkontrolujte, zda není kartáč blokován cizím tělesem, případně je odstraňte.
	Povolte bezpečnostní vypínač. Krátce vyčkejte. Stiskněte bezpečnostní vypínač.
Vibrace při čištění	Příp. použijte měkčí kartáč.
Při poruchách, které nelze odstranit podle této tabulky, se obraťte na oddělení služeb zákazníkům.	

Příslušenství

Označení	Č. dílu	Popis
Kotoučový kartáč, červený (střední, standard)	4.905-026.0	Lze použít na všechny běžné čisticí úkoly.
Kotoučový kartáč, přírodní (měkký)	4.905-027.0	Z přírodních vláken na čištění a leštění.
Kotoučový kartáč, černý (tvrdý)	4.905-029.0	Na silné nečistoty a důkladné čištění. Jen pro necitlivé povrchy.
Vyplňovací hnací talíř	4.762-534.0	Na čištění s čisticími kotouči. Se spojkou pro rychlou výměnu a Centerlock.
Kotouč, červený (středně měkký)	6.369-079.0	Na čištění všech podlah.
Kotouč, zelený (středně tvrdý)	6.369-078.0	Na čištění silně znečištěných podlah a na důkladné čištění.
Kotouč, černý (tvrdý)	6.369-077.0	Při odolných nečistotách a na důkladné čištění
Kotouč, béžový (mírně zrnitý)	6.369-468.0	Na leštění a osvěžení tvrdé a pružné podlahové krytiny.
Kotouč, béžový (s obsahem přírodních štětin)	6.371-146.0	
Sací válec, 850 mm, rovný	4.777-401.0	
Sací válec, 850 mm, zahnutý	4.777-411.0	
Sada Homebase Box	4.035-406.0	
Držák mopu	9.753-023.0	

Technické údaje

Výkon		
Jmenovité napětí	V	230
Průměrný příkon	W	1350
Jmenovitý výkon sací turbíny	W	550
Jmenovitý výkon pohonu kartáčů	W	800
Vysávání		
Sací výkon, množství vzduchu (max.)	l/s	20
Sací výkon, podtlak (max.)	kPa (mbar)	14,0 (140)
Čisticí kartáče		
Počet otáček kartáčů	1/min.	140
Průměr kartáčů	mm	510
Rozměry a hmotnost		
Teoretický plošný výkon	m^2/hod.	2000
Max. stoupání v pracovním prostoru	%	2
Objem nádrže na čistou/špinavou vodu	l	62/62
Max. teplota vody	°C	60
Teplota prostředí	°C	5...40
Vlastní hmotnost (přepravní hmotnost)	kg	60
Celková hmotnost (provozní)	kg	122
Zjištěné hodnoty dle EN 60335-2-72		
Celková hodnota kmitání	m/s^2	<2,5
Kolísavost K	m/s^2	0,2
Hladina akustického tlaku L_{pA}	dB(A)	67
Kolísavost K_{pA}	dB(A)	2
Hladina akustického výkonu L_{WA} + Kolísavost K_{WA}	dB(A)	81

Náhradní díly

– Smí se používat pouze příslušenství a náhradní díly schválené výrobcem. Originální příslušenství a originální náhradní díly skýtají záruku bezpečného a bezporuchového provozu přístroje.
– Výběr nejčastěji vyžadovaných náhradních díků najdete na konci návodu k obsluze.
– Další informace o náhradních dílech najdete na www.kaercher.com v části Service.

Prohlášení o shodě pro ES

Tímto prohlašujeme, že níže označené stroje odpovídají jejich základní koncepcí a konstrukčním provedením, stejně jako námi do provozu uvedenými konkrétními provedeními, příslušným zásadním požadavkům o bezpečnosti a ochraně zdraví směrnic ES. Při jakýchkoli na stroji provedených změnách, které nebyly námi odsouhlaseny, pozbývá toto prohlášení svou platnost.

Výrobek: Podlahový čistič
Typ: 1.127-xxx
1.515-xxx

Příslušné směrnice ES:
2006/42/ES (+2009/127/ES)
2004/108/ES

Použité harmonizační normy
EN 55012: 2007 + A1: 2009
EN 60335–1
EN 60335–2–72
EN 61000–6–2: 2005
EN 62233: 2008

Použité národní normy
-

Podepsaní jednají v pověření a s plnou mocí jednatelství

H. Jenner
CEO

S. Reiser
Head of Approbation

Osoba zplnomocněná sestavením dokumentace:
S. Reiser

Alfred Kärcher GmbH & Co. KG
Alfred-Kärcher-Str. 28 - 40
71364 Winnenden (Germany)
Tel.: +49 7195 14-0
Fax: +49 7195 14-2212

Winnenden, 2015/05/01

Kärcher Center CHEMIE STAR
K Dolíkám 717
503 11Hradec Králové
telefon prodej: 777 580 404
telefon servis: 777 580 786

http://karcher-chemiestar.cz